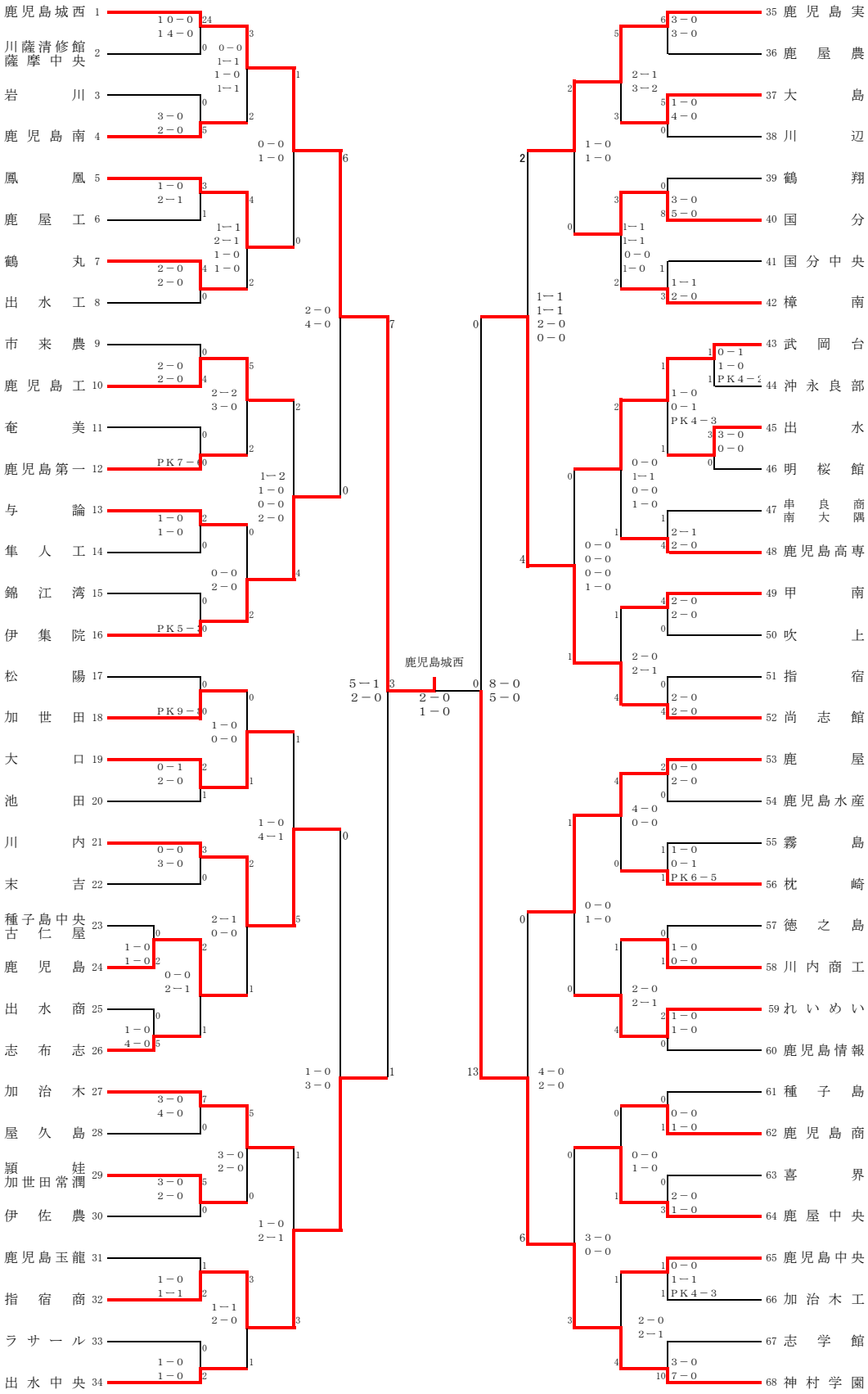第３３回鹿児島県高等学校新人サッカー競技大会結果