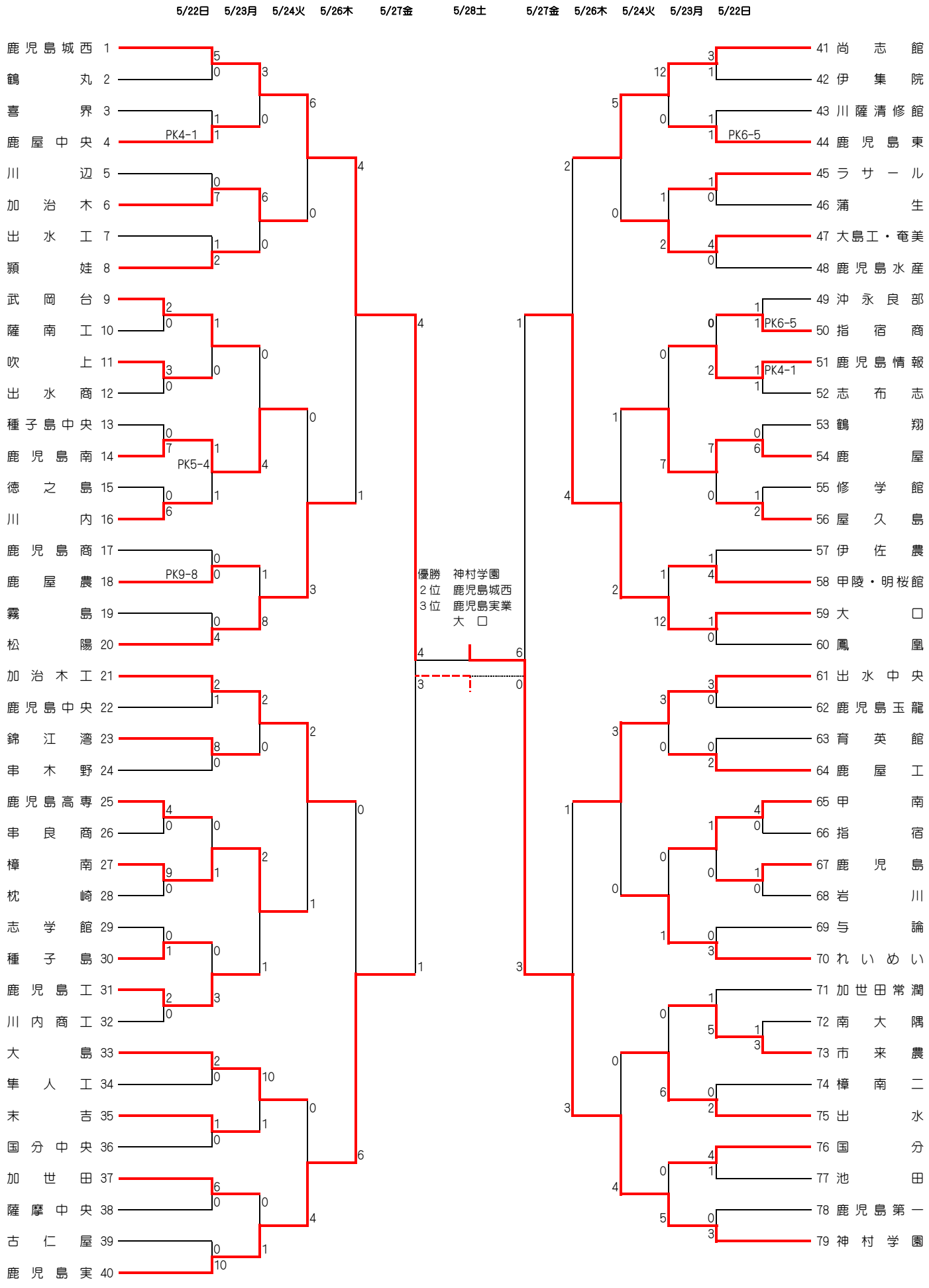第64回鹿児島県高等学校サッカー競技大会結果