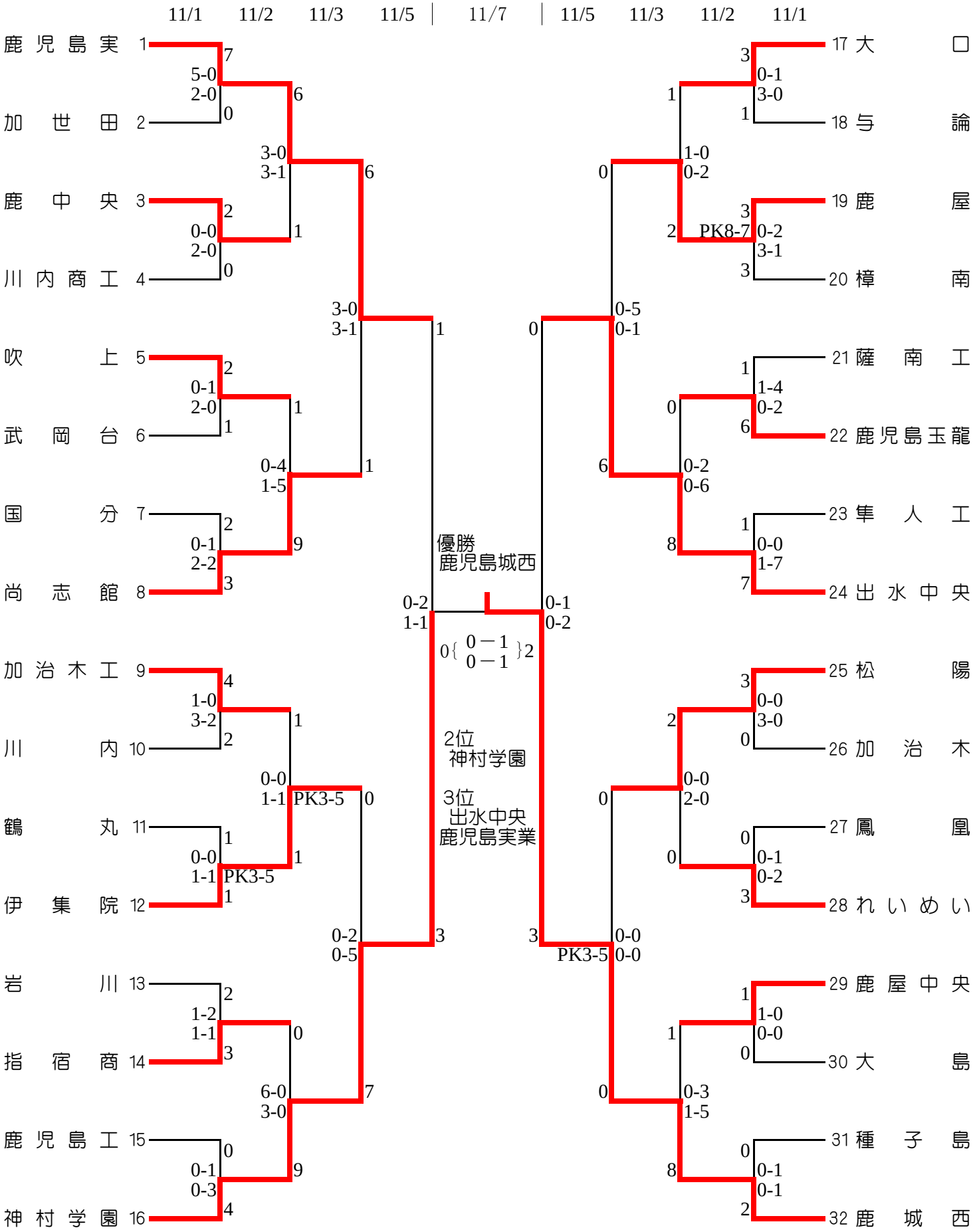平成23年度　第90回全国高等学校サッカー選手権鹿児島県大会結果