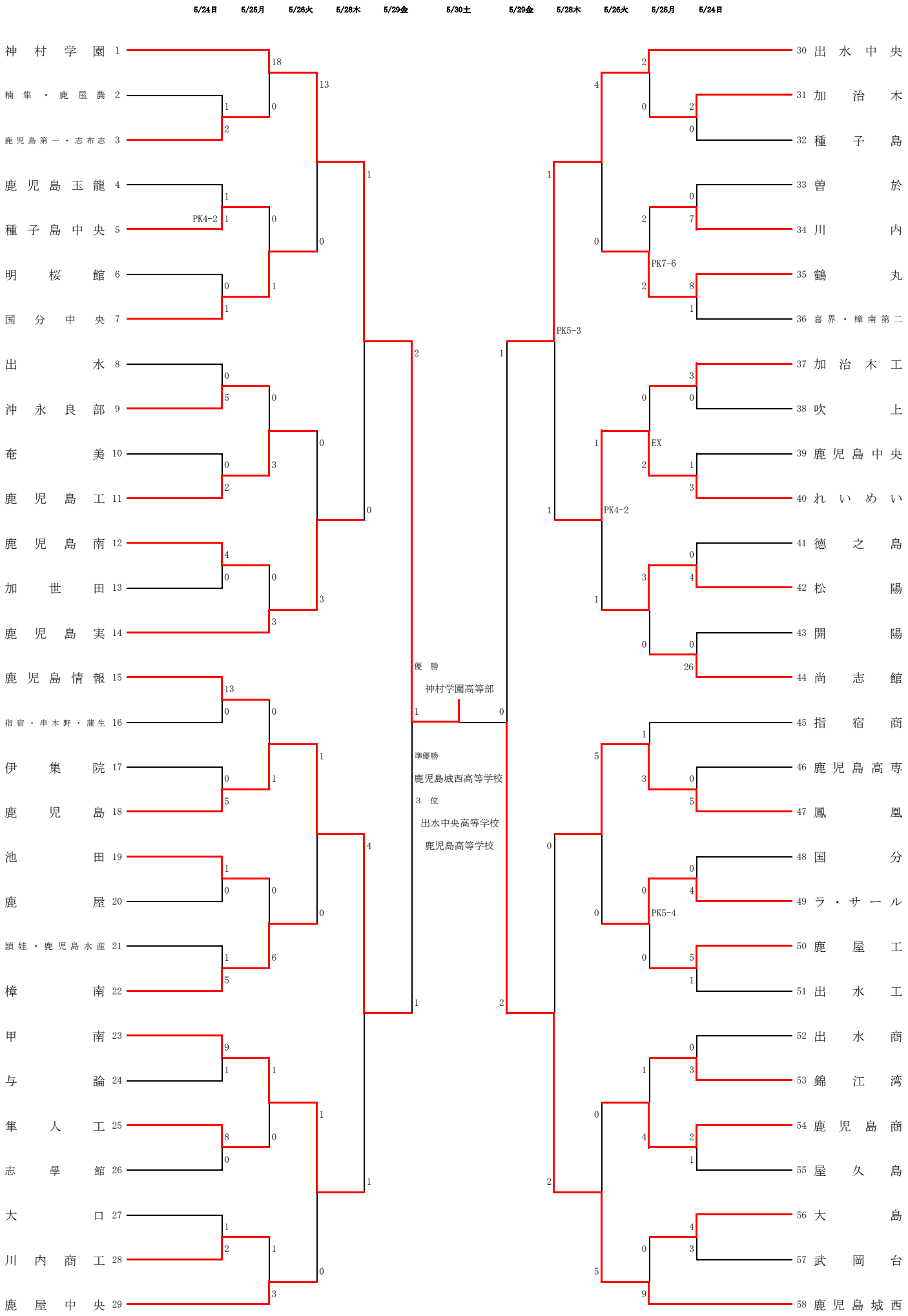第79回鹿児島県高等学校男子サッカー競技大会結果