KYFA 第３４回九州中学校U-14サッカー大会 組み合わせ表

【試合会場】

A：いぶすきフットボールパーク	メイン	（天然芝）
B：いぶすきフットボールパーク	サブ	（人工芝）
C：いぶすきフットボールパーク	多目的	（天然芝）
D：指宿市陸上競技場		（天然芝）

【試合開始予定時刻】

	3/27(土)	3/28(日)
第１試合	9:30	9:30
第２試合	11:30	13:30
第３試合	13:30	
第４試合	15:30	

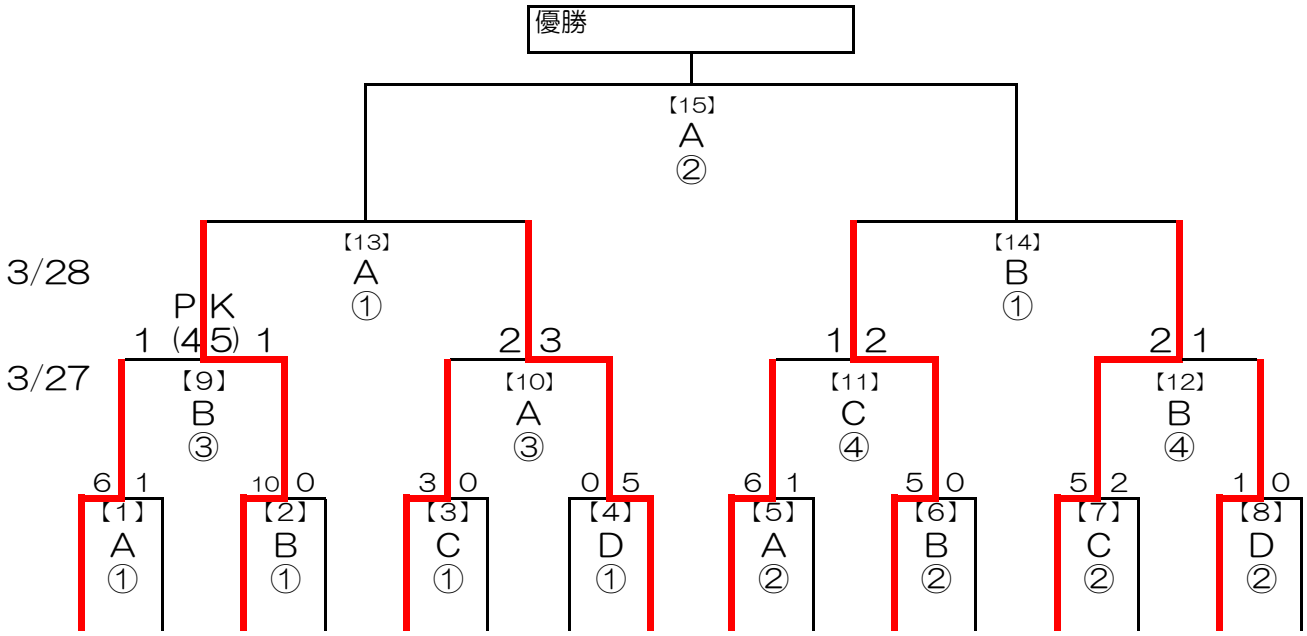

ルーテル学院中学校（熊本1）	佐賀市立鍋島中学校（佐賀2）	神村学園中等部（鹿児島1）	北九州市立思永中学校（福岡2）	大分中学校（大分1）	島原市立有明中学校（長崎2）	南城市立玉城中学校（沖縄1）	三股町立三股中学校（宮崎2）	みやこ町立犀川中学校（福岡1）	熊本市立花陵中学校（熊本2）	長崎南山中学校（長崎1）	那覇市立小禄中学校（沖縄2）	武雄市立武雄中学校（佐賀1）	奄美市立朝日中学校（鹿児島2）	日章学園中学校（宮崎1）	大分市立大東中学校（大分2）