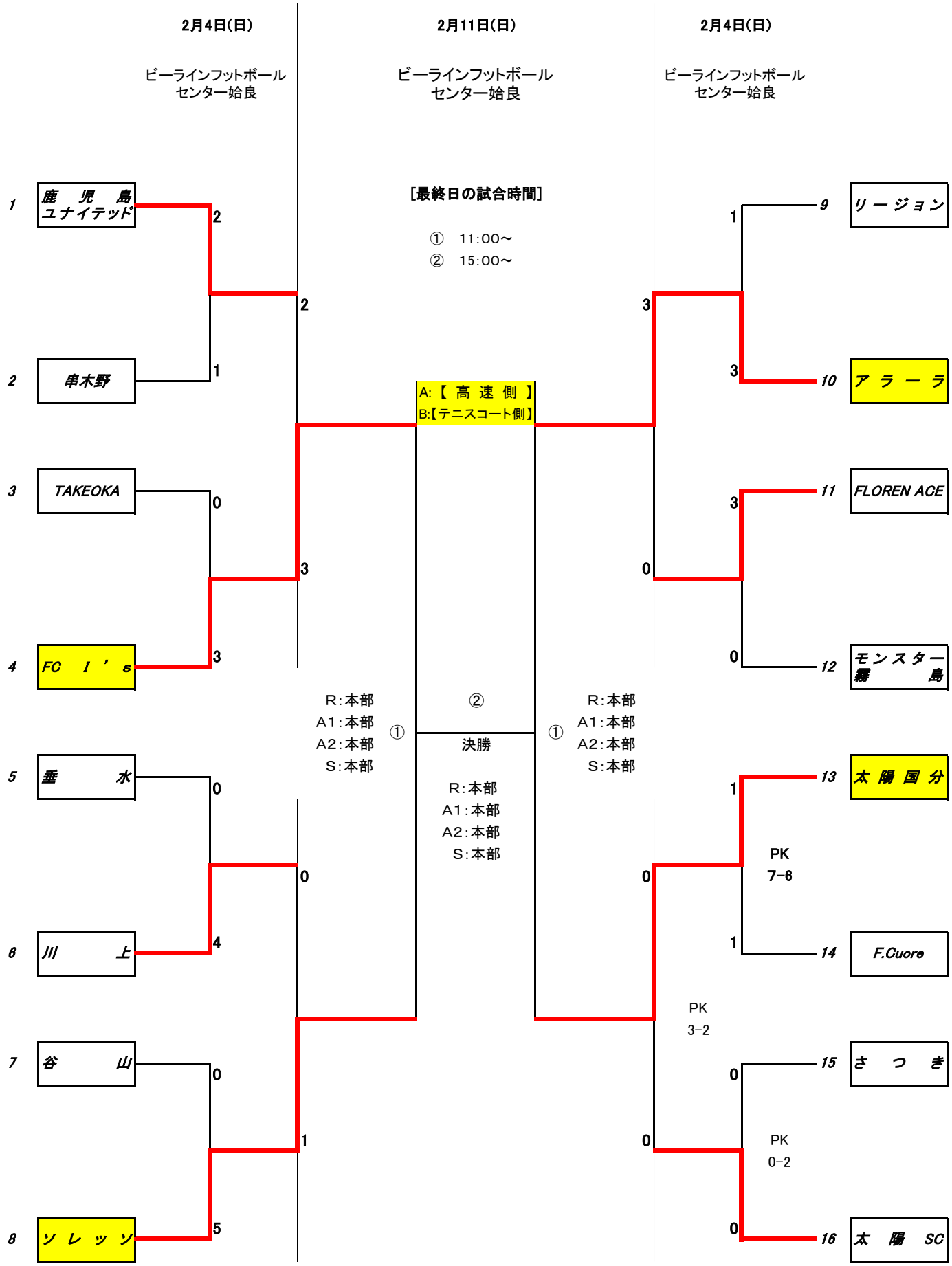「MBC開発Presents」KFA第55回九州U-12サッカー大会
（兼KYFA2024フジパンCUP第５５回九州U-12サッカー大会鹿児島県予選）